Monteringsveiledning for dørblad i trekarm med overfelt.

Gjelder både glassfelt og tette felt

Kontroller alltid leveransen at den er fri for skader og at alle komponenter er på plass.

Det du trenger til montasjen:

- Målbånd
- Langt og kort vater
- Drill
- Unbraco-nøkkelsett
- Egnet montasjeskruer (se tabell side 2)
- Isolasjon til dytting mellom karm og vegg (branndør)
- Fugemasse (lyd og røyk tette dører)
- Tvinger

Modulmål B x H	Åpningsmål B +5/+20 H +5/+20
Eksempel: M 10 x M 21	Min 1000x2095 Maks 1030x2110
M 13 x M 24	Min 1300x2395 Maks 1330x2410

Fugen mellom karm og vegg skal være minimum 5 mm og maksimum 20 mm.
Denne bør være jevnstor.

For klassifiserte produkter (brann/lyd) skal monteringsanvisningen som følger døren signeres og legges sammen med dokumentasjon til dør/bygget den er montert i.

Døråpning kontrolleres, måles, vatres og sjekke at vegg, dørsmyg er forskriftsmessig samt forsikre seg om at rett dør er kommet på rett plass.

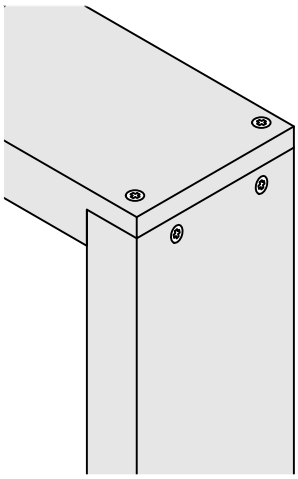

Usammensatt karm settes sammen på et plant underlag ved at topp/sider sammenføyes som vist på tegning, og skrus sammen.
Det anbefales forboring for å unngå sprekkdannelse.

Ved anslagsterskel benyttes samme metode.

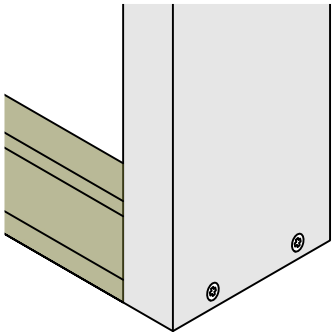

Dersom karmen leveres uten terskel, anbefales det å bruke en avstandskloss for å sikre korrekt bredde i bunnen av karmen.

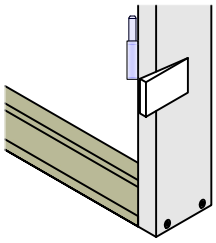

Terskel skal limes til gulvet. Dør skal monteres og justeres før limet herder.

Karm løftes forsiktig inn og plasseres i senter av veggåpningen (sideveis-slik at avstanden mellom karm og vegg er lik på begge sider).

Det skal benyttes kiler minst bak nederste hengsle og i topp av anslagsside.
Er karmen uten hylser så brukes kiler ved alle festepunkter til å stablisere karm i vegg.

Juster en karmhylse i hvert hjørne forsiktig ut slik at disse holder karmen på plass i veggen.

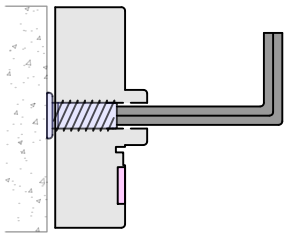

Juster så samtlige av karmhylsene slik at karmen er i lodd i begge retninger, samt at toppstykke er i vater.

Karmer som er bredere enn 140 mm har dobbelt sett med karmhylser.
Viktig at alle justeres inn mot stender/vegg.

Kontrolller så at diagonalene er innenfor et avik på maks 2 mm.

nordicdoor

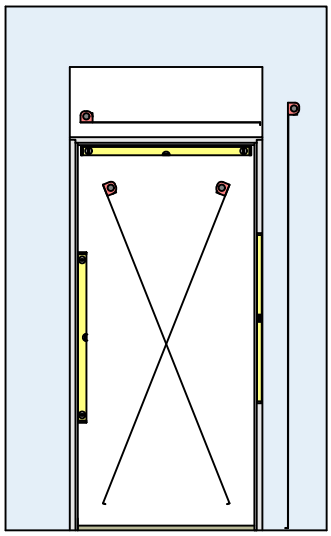

Når karm er kontrollert og diagonalene samt vater og lodd er på plass skrus (og ev. bore og plugge ved mur eller betong) øverste og nederste skrue på hengslesiden fast med egnet montasjeskruer (dette for å lettere kunne justere sidenene etter dørblad er montert).
Kontroller igjen om siden er i lodd, ev. juster ved behov.

Ved montering skal det brukes skruer iht. tabellen nedenfor.

VEGG	SKRUE
Platevegg	Ø6.2 X 78/60mm
Murvegg	Ø6.2 X 78/60mm m/ 8mm plugg

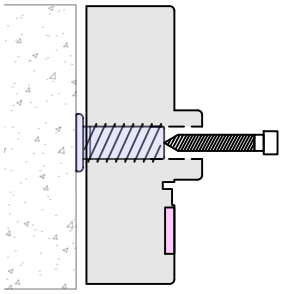

NB! Ved dører bredere enn M10 skal den nest øverste skruen i den øverste hengselen skiftes ut med en skrue på minst 4 x 80 mm.

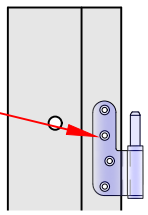

Når dørbladet er montert, skal det utføres en ny kontroll og eventuell finjustering av karmen.

Sett døren på gløtt og kontroller at avstanden mellom dørblad og karm er jevn langs hele høyden. Dersom klaringen varierer, kan dette justeres ved å flytte karmens anslagsside øverst eller nederst etter behov.

Viktig: Korrekt justering av karm og anslagsside er avgjørende for at døren skal fungere optimalt og oppnå jevne fuger rundt hele dørbladet.

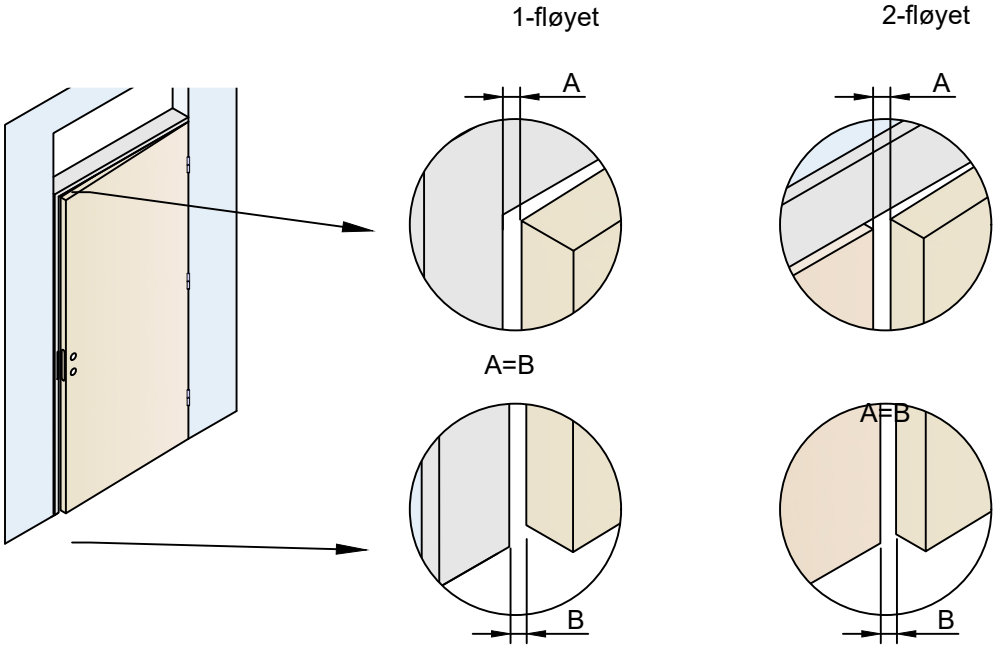

Skru (og ev. bore og plugge ved mur eller betong) så fast resterende skruer i alle monteringshull mot stender/vegg med egnet montasjeskruer.

For mer detaljer om montering 2-fløyet dør, se monteringsveileder for 2-fløyet i trekarm på hjemmesiden:
nordicdoor.no/monteringsveiledning-assembly-instructions/

nordicdoor

Kontroller dørbladet at avstanden mellom karm og dørblad er ca 2 mm i topp og ca 2.5 mm på sidene. Denne avstanden skal være jevn rundt hele (sidene og topp) og at dørbladet treffer og klemmer på tettelist rundt døren. Karm etterjusteres på karmhylsene ved behov.

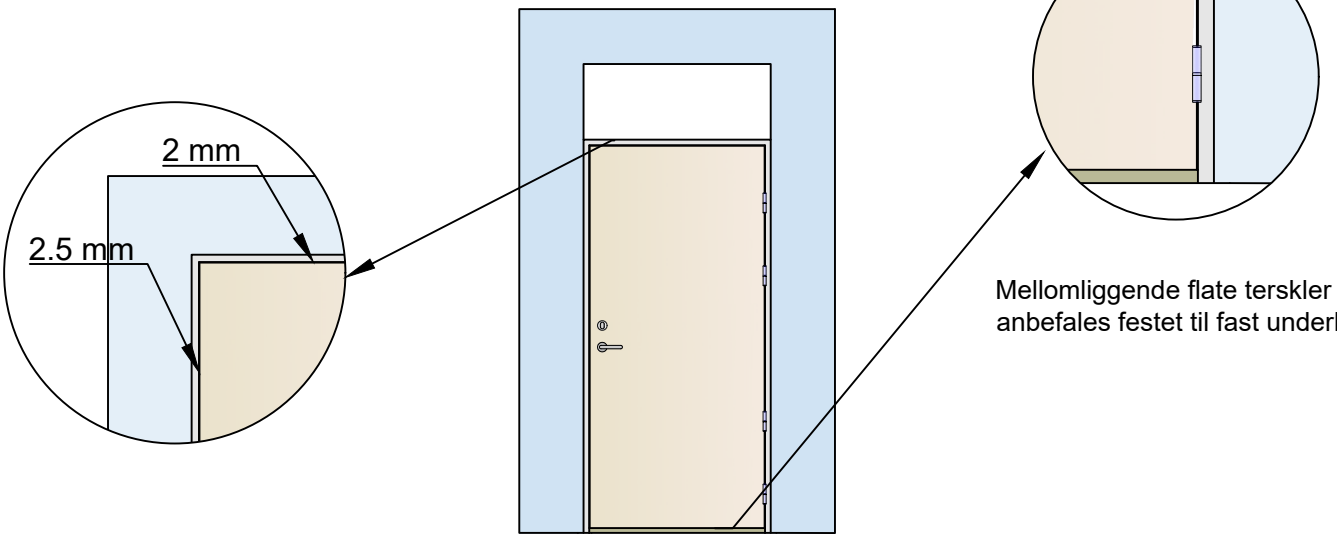

Mellomliggende flate terskler anbefales festet til fast underlag.

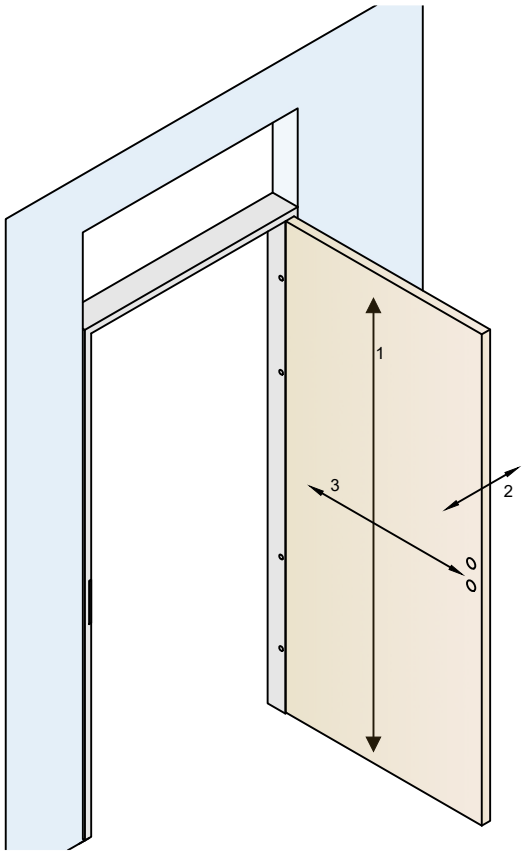

ND hengsle
2.5 mm Unbraco

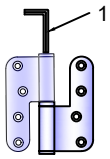

Assa 3228
2.5 mm Unbraco

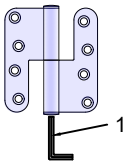

Tectus
4 mm Unbraco

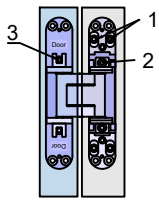

Ved behov for høyde justering gjøres dette enkelt på hengslene.

Sluttstykket kan justeres/strammes med skrujern for å få mere/mindre klem på pakning.

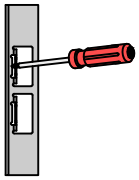

nordicdoor

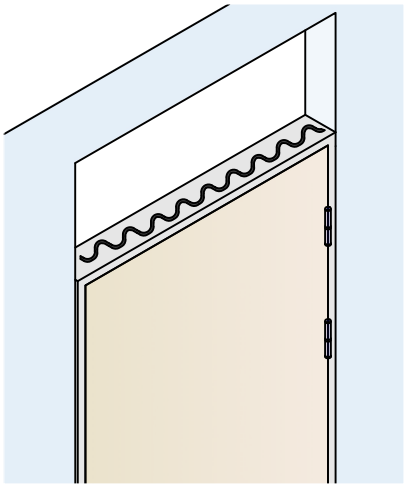

Alle klassifiserte felt skal fuges i overgangene mellom tilstøtende komponenter.
Det kan benyttes standard akrylfugemasse.

Viktig:
Siden med brannstrips (kun B-60) skal vende mot tilstøtende komponent.

Plasser overfeltet på topp av dørkarm og benytt tvinger, eller annet egnet verktøy som ikke skader feltene til å holde glassfeltet og dørkarmen tett sammen før du skrur.
Dette gir best mulig finish og forhindrer skjevmontering.

Skru fast glassfeltet i parmøtet med Ø5.0 X 50mm skruer.

Juster monteringshylser og skru (og ev. bore og plugge ved mur eller betong) monteringshull med skruer iht. tabellen på side 2.

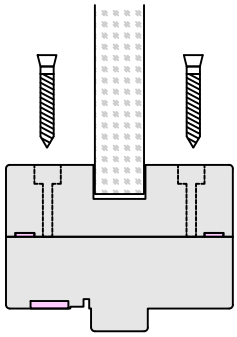

Dytting/fuging dør

Ved montering av klassifiserte dørblad (brann, lyd og røyk) skal det fylles minimum 82mm inn fra hengselsiden med steinull.

Hengslesiden fuges med akrylfugemasse.
Det kan benyttes enten akrylfugemasse alene eller bunnfyllingslist i kombinasjon med akrylfugemasse.

Vanlig akrylfugemasse kan benyttes.

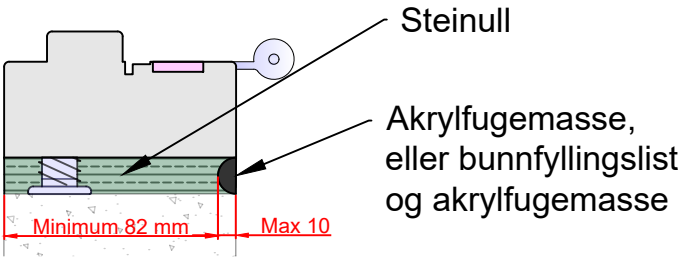

Dytting/fuging felt

Ved montering av klassifiserte felt (brann, lyd og røyk) skal hele avstanden mellom karm og stender/vegg dyttes fullt med steinull.

Minst en side skal fuges med akrylfugemasse.

Vanlig akrylfugemasse kan benyttes.

