nordicdoor

nordicdoor.no

MONTERINGSANVISNING UTENPÅLIGGENDE SKYVEDØR MED BREDT ANSLAG

Kontroller alltid leveransen at den er fri for skader og at alle komponenter er på plass.

Det du trenger til montasjen:

- Målebånd
- Vater
- Drill
- Fastnøkkel 10mm og 13 mm
- Unbraco nøkkelsett (til ev. hylser)
- Montasjeskruer

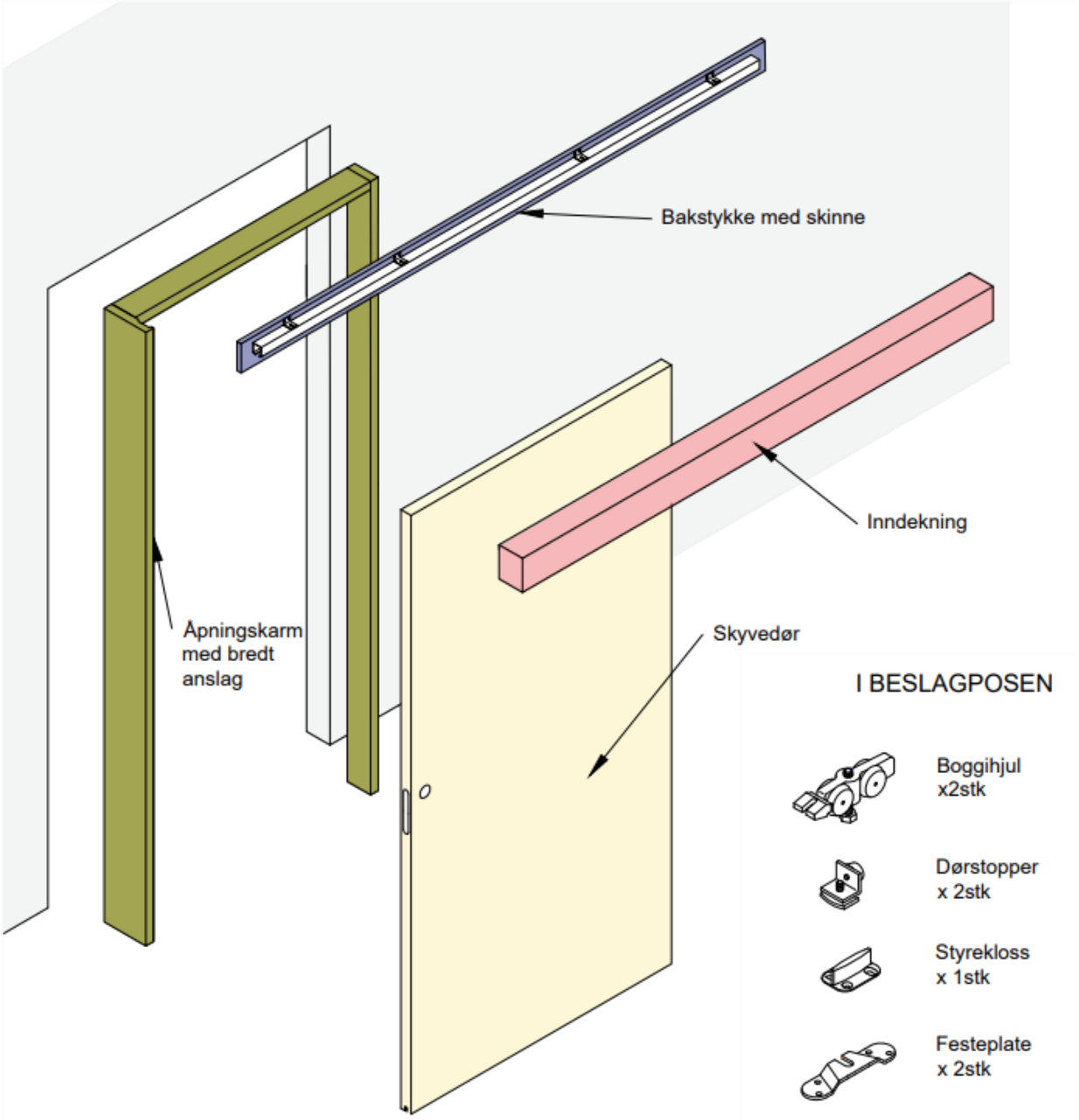

nordicdoor

nordicdoor.no

MONTERINGSANVISNING UTENPÅLIGGENDE SKYVEDØR MED BREDT ANSLAG

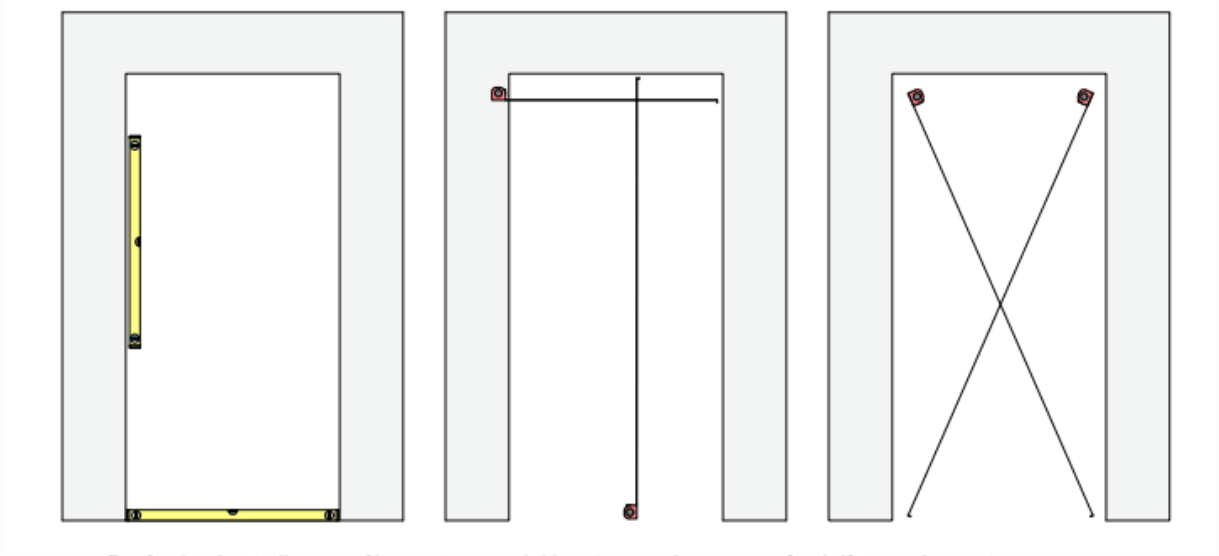

Døråpning kontrolleres, måles, vatres og sjekke at vegg, dørsmyg er forskriftsmessig samt forsikre seg om at rett dør er kommet på rett plass.

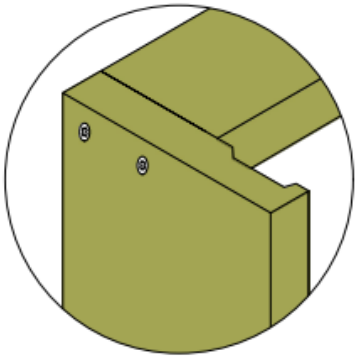

Monter karmen på et plant underlag, plasser så karmen i døråpningen jevnt med vegglivet på dørsiden.

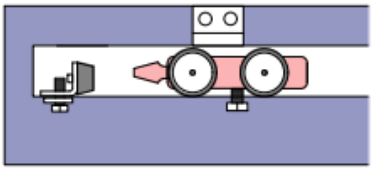

Sett inn boggihjulene og dørstoppere i skinnen. Skru dørstoppere til så de ikke sklir ut under montering av bakstykket.

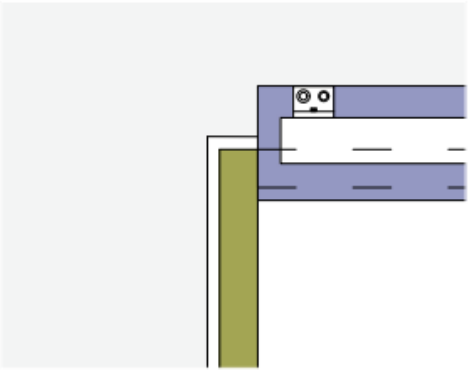

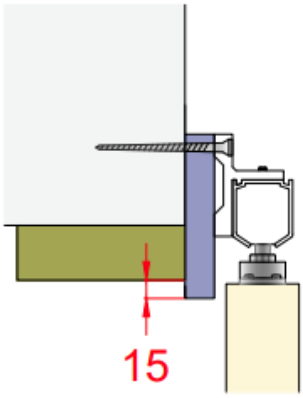

Bakstykke monteres inntil innsiden av det brede anslaget og 15 mm ned fra innsiden av toppstykket.
Karm og bakstykke skal være i vinkel og vater.

nordicdoor

nordicdoor.no

MONTERINGSANVISNING UTENPÅLIGGENDE SKYVEDØR MED BREDT ANSLAG

Styreklossen monteres på gulv i en gitt avstand fra karm som vist på detalj tegninger.
NB! Målene kan avvike noe på grunn av ujevnheter i gulv/vegg.

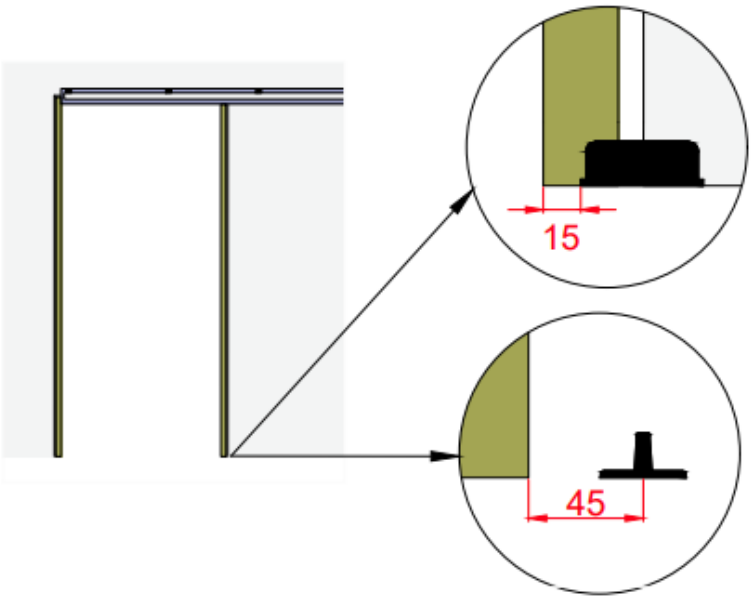

Monter festeplatene i senter av dørtykkelsen. og 18% inn av dørbredden.
Dette hjelper boggihjulene til å gå jevnt og at dørblad henger i lodd.

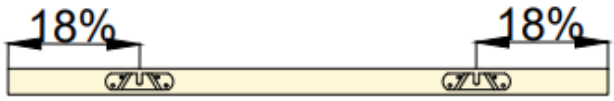

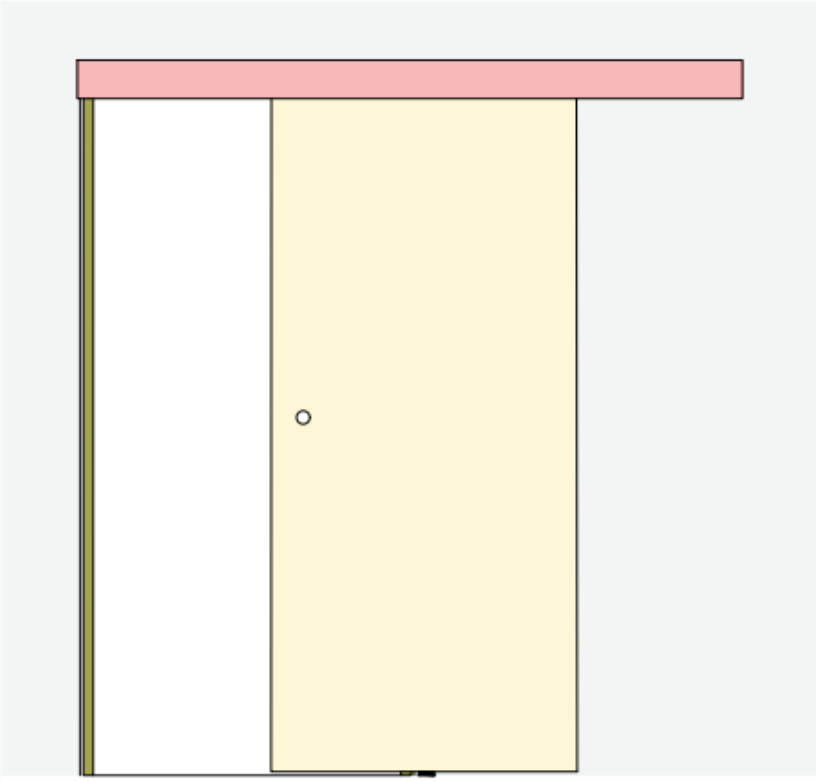

Døren kan nå henges på og justeres på høyden med gjengene i boggihjulene. Det skal være ca 12 mm spalt mellom gulv og underkant dørblad.

Viktig å justere dørstopperne i skinnen slik at systemet ikke skades i bruk.

Til slutt settes inndekningen på det veggmonterte bakstykket. Inndekningen kan med fordel skrus fast i bakstykket.

nordicdoor

nordicdoor.no

MONTERINGSANVISNING UTENPÅLIGGENDE SKYVEDØR MED BREDT ANSLAG

Mottak/Reklamasjon:

NS 8409 §12 angir at det er kjøpers ansvar å kontrollere varer ved mottak.

- Synlige skader på varer/emballasje skal anmerkes på fraktbrev eller følgeseddel før varene ut kvitteres.
- Savnes gods ved mottak, skal dette noteres på fraktbrev før det signeres.
- Usynlige skader som kan skyldes transporten skal meldes til transportør umiddelbart og senest innen 7 dager etter mottak

Om transportskaden eller det savnede godset gjelder et krav mot Nordicdoor, skal dette meldes til Nordicdoor umiddelbart.

Andre reklamasjoner skal varsles så snart som mulig.

Legg inn reklamasjon via hjemmesiden, alternativ via epost til reklamasjon@nordicdoor.no
For å sikre best mulig reklamasjonsoppfølging skal følgende informasjon følge med reklamasjonssaken fra kunde:

- Ordrenummer
- Posisjonsnummer/dørnummer (og bilde av etikett på topp/side av dørblad/karm)
- Kort beskrivelse av skade
- Bilder av skade
- Kontaktperson
- Kontaktinformasjon: Telefonnummer/epost Leveringsadresse

Lagring:

Dører og karmer skal lagres stående eller liggende på stabilt underlag med minst 10 cm avstand til gulv. Vær obs på fabrikkmontert beslag, dette må ikke skades eller skade inntil stående/-liggende dører. Beslag etc. som leveres separat skal oppbevares innendørs. Påse at interne transporter ikke skader produktene eller emballasjen slik at overflateskader oppstår.

Sjekkliste montering

- ☐ Diagonalene innenforbi maksimalt avvik på 2 mm
- ☐ Karm er i vater/lodd
- ☐ Monteringshylser/kiler har godt anlegg mot stender/vegg.
- ☐ Monteringskruer i alle festepunkter
- ☐ Avstand dør og karm er jevn rundt hele døren
- ☐ Justert sluttstykke slik at dørblad får jevnt press mot pakning
- ☐ Dytting og fuging av karm til klassifiserte dører

_____

Dato/signatur montør